Balkonablaufgehäuse 84 DallBit, DN 50

Artikelnummer: 832122
GTIN: 4001636832122
Rabattgruppe: 3

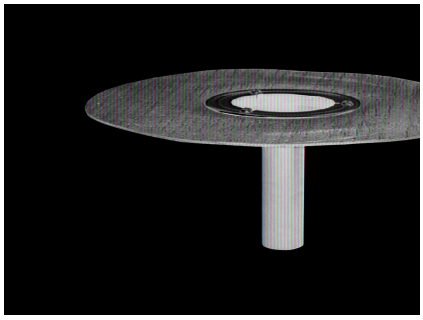

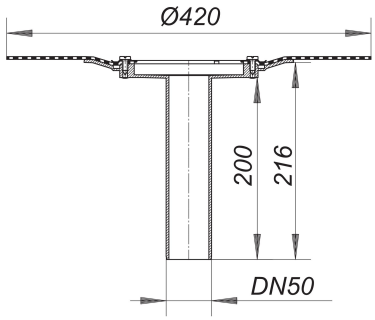

Beschreibung:

Balkonablaufgehäuse 84 DallBit, DN 50
nach DIN EN 1253
Gehäuse mit werkseitig aufgeschweißter Bitumenschweißbahn-Manschette, d: 420 mm, 5 mm stark, mit Edelstahl-Flanschring zur zusätzlichen Sicherheit.

Ausführung:
- Ablaufstutzen senkrecht
- Bauschutzdeckel

Material:
Polypropylen, UV-stabilisiert

Ablaufleistungen nach DIN EN 1253:

Nennweite	Produktnorm	Min. Ablaufleistung nach Norm	Anstauhöhe nach Norm	Ablaufleistung
DN 50	DIN EN 1253	0,90 l/s	35,00 mm	4,40 l/s

Dallmer GmbH + Co KG · Wiebelsheidestraße 25 · 59757 Arnsberg · Tel.: +49 2932 9616-0 · Fax: +49 2932 9616-222
www.dallmer.com · info@dallmer.de
Änderungen auf Grund technischer Weiterentwicklung, Irrtümer und Druckfehler vorbehalten. Bestellungen erfolgen auf Grundlage unserer allgemeinen Geschäftsbedingungen: www.dallmer.de/agb