AXOR

Marke	AXOR
Artikelname	**AXOR ShowerSolutions** Kopfbrause 220 1jet
Art.-Nr.	35382140
Oberfläche	Brushed Bronze
Netto Preis	913,10 EUR

Produktbild

Maßzeichnung

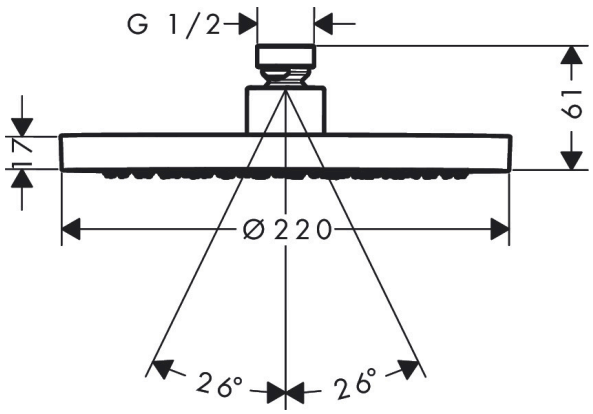

Merkmale

- Brausekopfgröße: 220 mm
- Strahlart: Rain
- Durchflussmenge Rain Strahl bei 3 bar: 10,1 l/min
- Funktion ab: 6,2 l/min
- maximale Durchflussmenge bei 3 bar: 10,1 l/min
- Mindestfließdruck: 0,8 bar
- Kopfbrause im Winkel verstellbar
- Material Strahlscheibe: Metall
- Kopfbrause zur Reinigung abnehmbar
- Montage: Decken- oder Wandmontage möglich
- Anschlussgewinde: G ½
- für Durchlauferhitzer geeignet

Technologie

Quick Clean

Strahlarten

Rain

Zertifikate

DIN DVGW CERT

Marke	AXOR
Artikelname	**AXOR ShowerSolutions** Kopfbrause 220 1jet
Art.-Nr.	35382140
Oberfläche	Brushed Bronze
Netto Preis	913,10 EUR

Benötigtes Zubehör (wählen Sie eines)

Produktbild	Artikelname	Art.-Nr.	Preis
	AXOR Brausearm 390 mm	26431140	518,70
	AXOR Deckenanschluss 100 mm	26432140	311,60
	AXOR Deckenanschluss 300 mm	26433140	415,20
	AXOR Brausearm 390 mm softsquare	26967140	543,30
	AXOR Deckenanschluss 300 mm softsquare	26966140	434,70

Marke	AXOR
Artikelname	**AXOR ShowerSolutions** Kopfbrause 220 1jet
Art.-Nr.	35382140
Oberfläche	Brushed Bronze
Netto Preis	913,10 EUR

Durchflussdiagramm

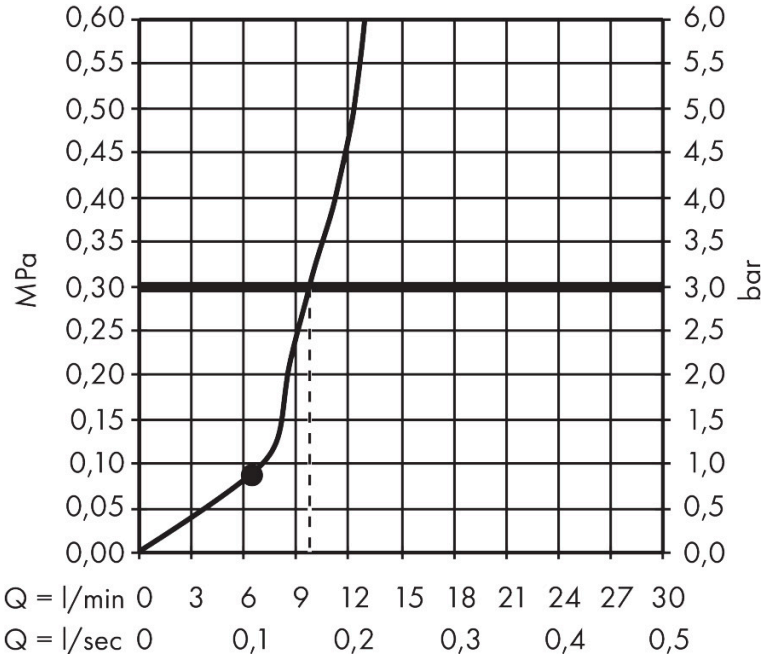

AXOR

Marke	AXOR
Artikelname	**AXOR ShowerSolutions** Kopfbrause 220 1jet
Art.-Nr.	35382140
Oberfläche	Brushed Bronze
Netto Preis	913,10 EUR

Explosionszeichnung für Baujahr: > 09/22

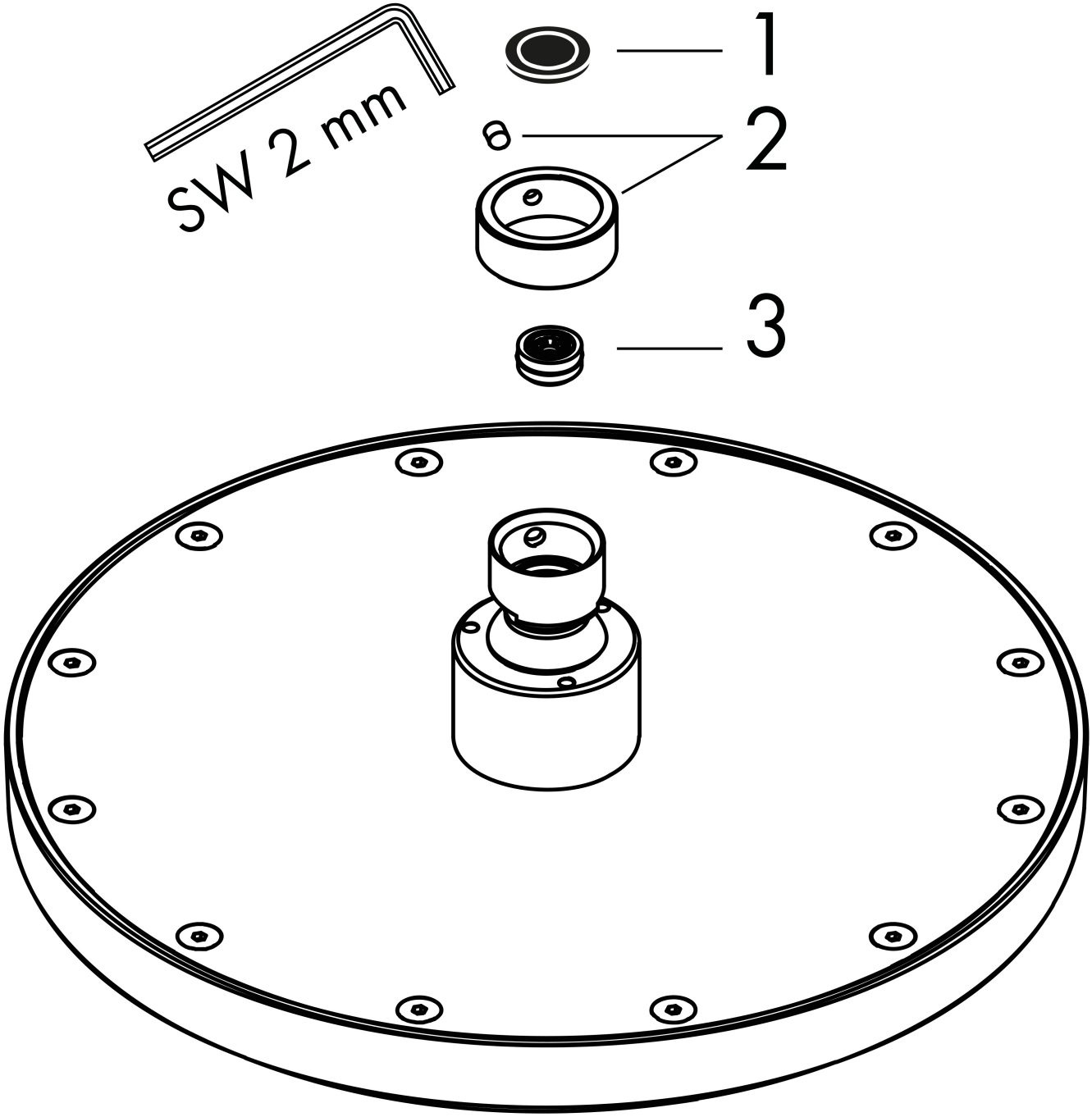

AXOR

Marke	AXOR
Artikelname	**AXOR ShowerSolutions** Kopfbrause 220 1jet
Art.-Nr.	35382140
Oberfläche	Brushed Bronze
Netto Preis	913,10 EUR

Ersatzteilliste für Baujahr: > 09/22

Pos.	Beschreibung	Art.nr.	Preis
1	Siebdichtung	94246000	3,20
2	Sicherungsring	98942140	25,40
3	Durchflussbegrenzer	93071000	8,30