00968101 HANSANOVA WASCHTISCHBATTERIE

EINHEBELMISCHER

EAN: **4015474564794** static.hansa.com/00968101



- öffentliche & halböffentliche Bereiche
- Wandmontage
- Chrom
- Feststehender Auslauf
- CASCADE® Strahlregler
- Einhandbedienhebel/Griff
- Oberteil mit keramischen Dichtscheiben zur Wassermengeneinstellung für einen Abgang
- 1 Zuleitung, für Kalt- oder Mischwasser
- Kürzbar

TECHNISCHE DATEN

DURCHFLUSSEIGENSCHAFTEN

Durchfluss bei 3 bar	**6.0 l/min**

TECHNISCHE EIGENSCHAFTEN

DN-Größe (Nennmaß)	**DN15**
Warmwasserversorgung	**max. +80°C**
Arbeitsdruck	**0.5-10 bar**
Anschlussgröße	**G1/2**
Ausladung	**186 mm**
Sicherungseinrichtung (EN1717)	**AA**
Werkstoff	**Messing**

VORSCHRIFTEN

EN Standard	**EN 200**
Geräuschklasse	**I (ISO 3822)**

ZULASSUNGEN UND DEKLARATIONEN

ABP	**P-IX 38815/IZ**
Konformitätserklärung	**DoC**

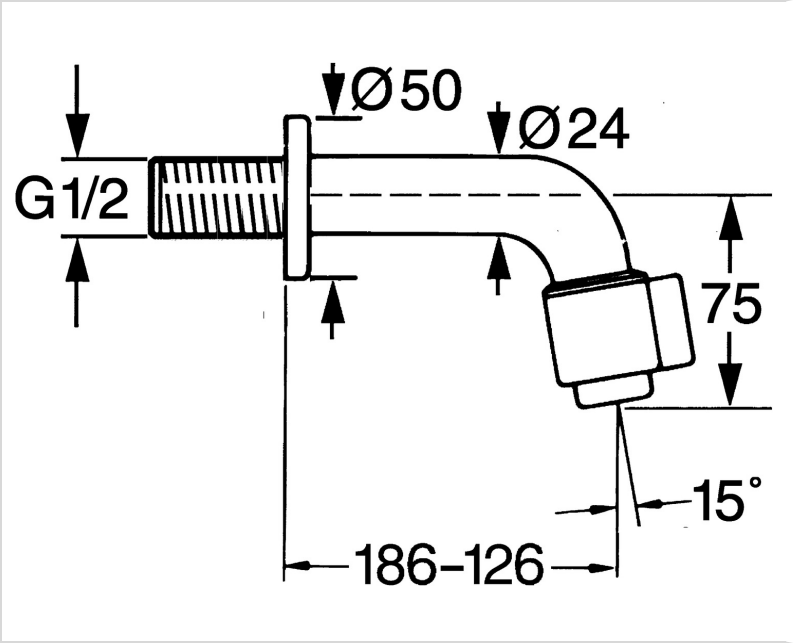

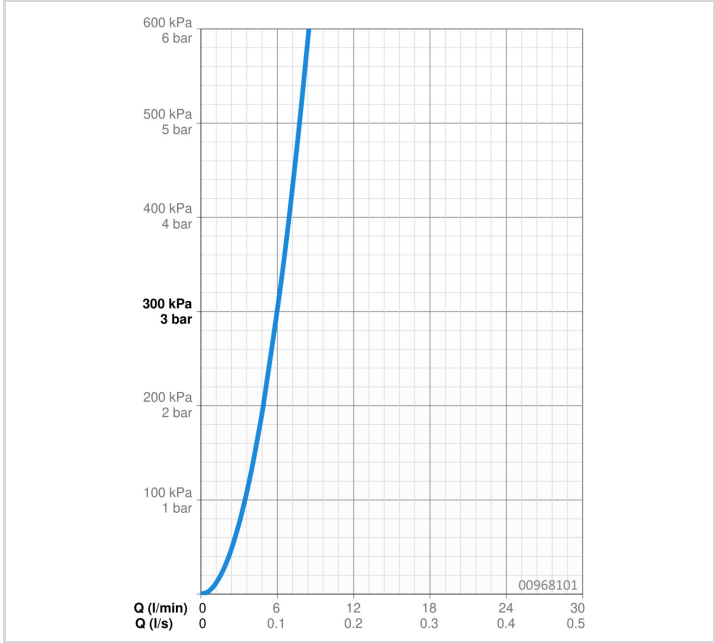

© 2026 Hansa Armaturen GmbH - www.hansa.com - 12.06.2026

ERSATZTEILE

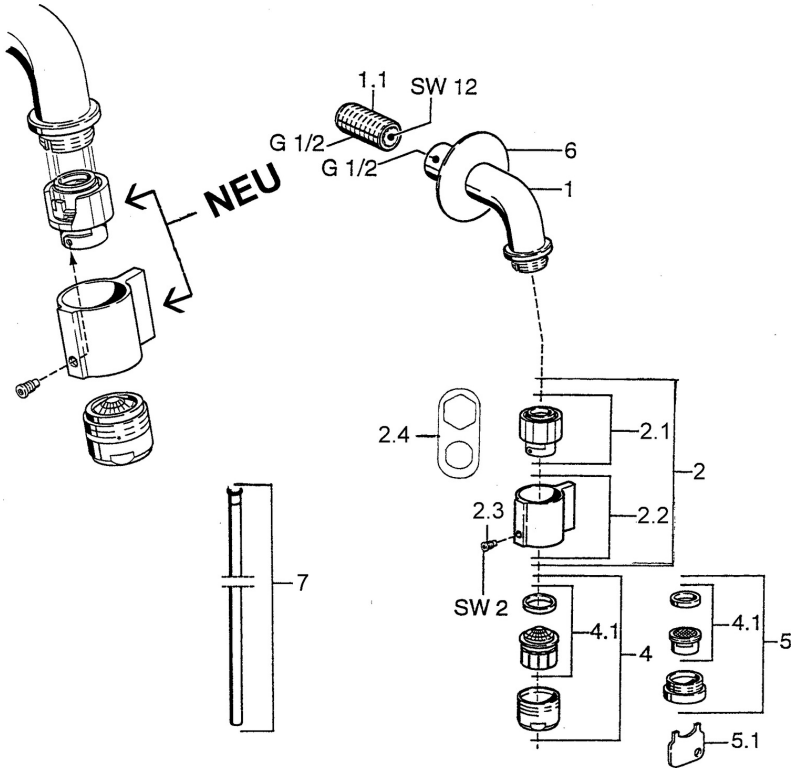

SP00868101

	Name	Art.-Nr.
1.1	Nippel Ausgelaufen	59905534
2	Oberteil, (1999-) Chrom	59911780
2	Oberteil, (1999-) Weiss Ausgelaufen	59911775
2.1	Oberteil, (1999-)	59911777
2.2	Hebel, (1999-) Chrom	59911781
2.3	Befestigungsschraube, M4, SW2	59911778
2.4	Werkzeuge	59912334
4	Luftsprudler, M24x1 A Weiss Ausgelaufen	59905419
4	Luftsprudler, M24x1 Z Chrom	59906826
4.1	Luftsprudler, M22/24, Z	59906830
5	Luftsprudler, M24x1 STD CC Z	59905721
5.1	Schlüssel für Luftsprudler	59905789
6	Abdeckkappe Chrom Ausgelaufen	59905678
7	Anschlussrohr Ausgelaufen	59910629

© 2026 Hansa Armaturen GmbH - www.hansa.com - 12.06.2026