FAM ***AP***
Nr ***150***
Fb _ _
Zusatz

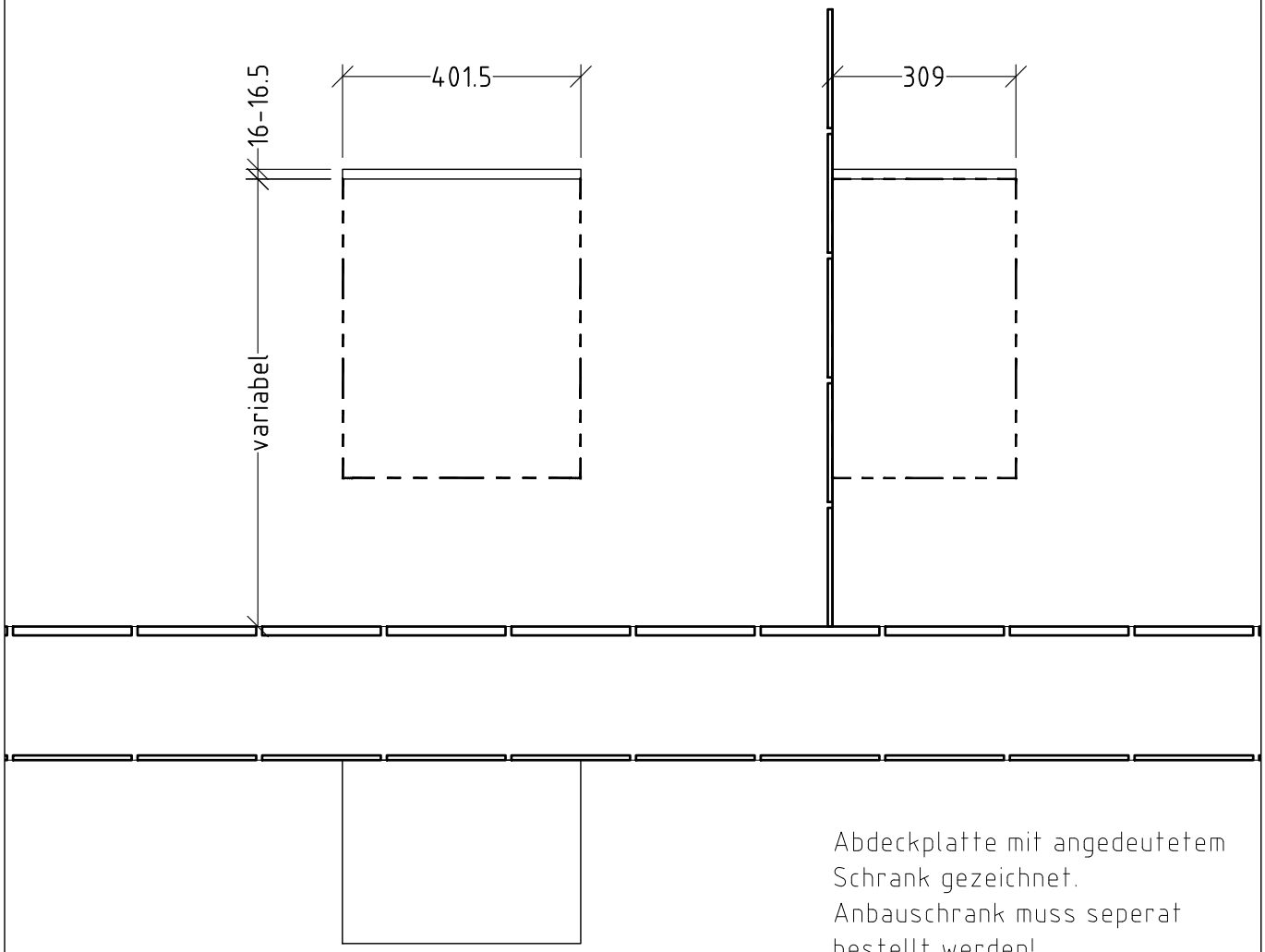

Abdeckplatte mit angedeutetem Schrank gezeichnet.
Anbauschrank muss seperat bestellt werden!

Montagehinweis

- freistehender Anbauschrank

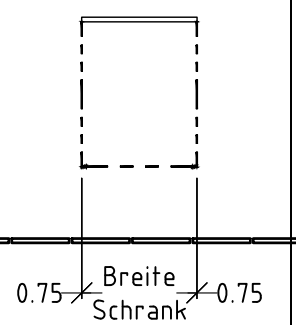

- seitlicher Anbauschrank (L/R am WTU)

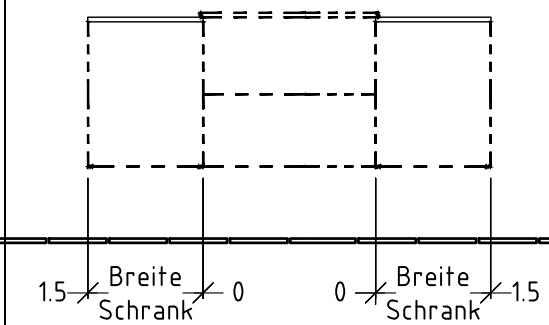

- Anbauschrank mittig (zwischen 2x WTU)

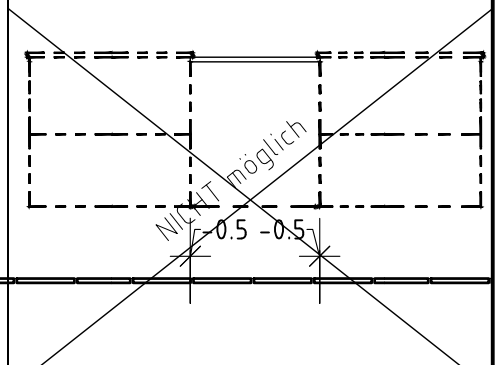

SANIPA
Villeroy & Boch Group

Montagezeichnung
4balance - AP

Zeichner: Kd
Datum: 17.08.2021

Alle Angaben in mm - Technische Änderungen vorbehalten. Diese Zeichnung ist unser geistiges Eigentum und darf ohne unsere Genehmigung nicht kopiert oder Dritten zugänglich gemacht werden.

MON-DI_02_SCHRÄNKE