IOM

A7927XG

IOM | Bürstengarnitur 115x384 mm in schwarz

Bild & Zeichnung



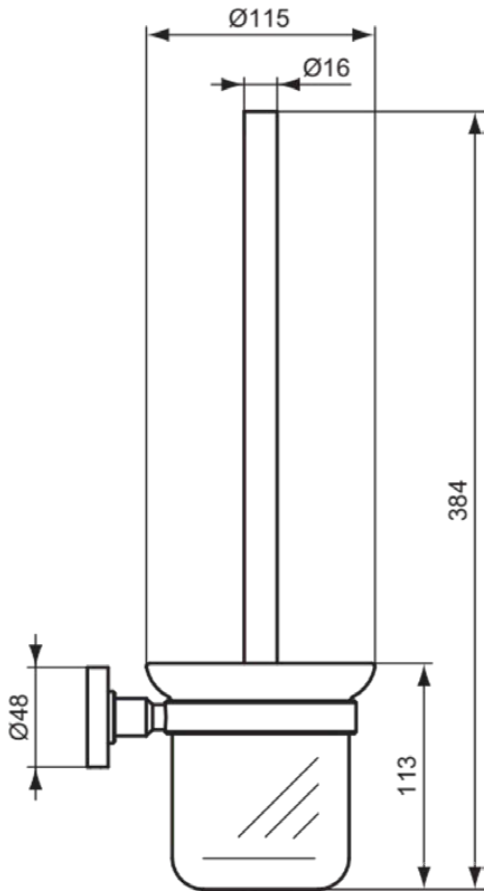

Allgemeine Informationen

Produktkategorie:	Badaccessoires
Produktart:	Bürstengarnitur
Marke:	Ideal Standard
Kollektion:	IOM
Colour:	XG - Schwarz
Oberflächenbeschaffenheit:	Matt
Höhe (mm):	384
Breite (mm):	115
Befestigungsart:	Befestigungsschrauben
Nettogewicht (kg):	0.80
EAN Code:	4015413356428

Downloads

- Declaration of Conformity
- Installation Guide

Produktspezifikationen

Anzahl der Rosette(n):	1
Farbcode:	XG
Farbbeschreibung:	schwarz
Verdeckte Befestigung:	Ja
Material:	Metall
Material der Befestigungshalterung:	Metall
Material des Einsatzes:	Kunststoff
PVD Technologie:	Nein
Form der Rosette(n):	Rund
Oberflächenschutz:	beschichtet
Oberflächenbeschaffenheit:	Matt
Deckel im Lieferumfang enthalten:	Nein
Mit Rosette(n):	Ja
Einsatz herausnehmbar:	Ja
Befestigungsart:	Befestigungsschrauben

Es werden alle Anstrengungen unternommen, um sicherzustellen, dass die bereitgestellten Informationen korrekt sind. Wir können dies jedoch nicht garantieren und übernehmen keine Haftung für etwaige fehlerhafte Angaben.