51021183 HANSADESIGNO STYLE KÜCHENARMATUR, NIEDERDRUCK

EINHEBELMISCHER, SEITENBEDIENT, NIEDERDRUCK, FÜR OFFENE HEISSWASSERBEREITER

EAN: **4057304007064** static.hansa.com/51021183



- Standmontage
- Chrom
- Schwenkbarer Auslauf, Anschlag herausnehmbar
- Kristallklarer Laminarstrahl
- Hebel mit W+K-Kennzeichnung, Einhandbedienhebel/Griff
- Temperaturbegrenzer
- ø 4.0 Steuerpatrone mit keramischen Dichtscheiben zur Wassermengen- und Temperatureinstellung
- Anschluss über flexible Druckschläuche
- HANSA 3S-Installation: System für sichere und schnelle Montage

TECHNISCHE DATEN

DURCHFLUSSEIGENSCHAFTEN

Durchfluss bei 3 bar	**6.0 l/min**
Druckverlust bei einem Durchfluss von 0,1 l/s	**3 bar**

TECHNISCHE EIGENSCHAFTEN

DN-Größe (Nennmaß)	**DN15**
Warmwasserversorgung	**max. +70°C**
Arbeitsdruck	**0.5-5 bar**
Anschlussgröße	**G3/8**
Ausladung	**219 mm**
Sicherungseinrichtung (EN1717)	**AA**
Werkstoff	**Messing**

VORSCHRIFTEN

EN Standard	**EN 817**

ZULASSUNGEN UND DEKLARATIONEN

Konformitätserklärung	**DoC**

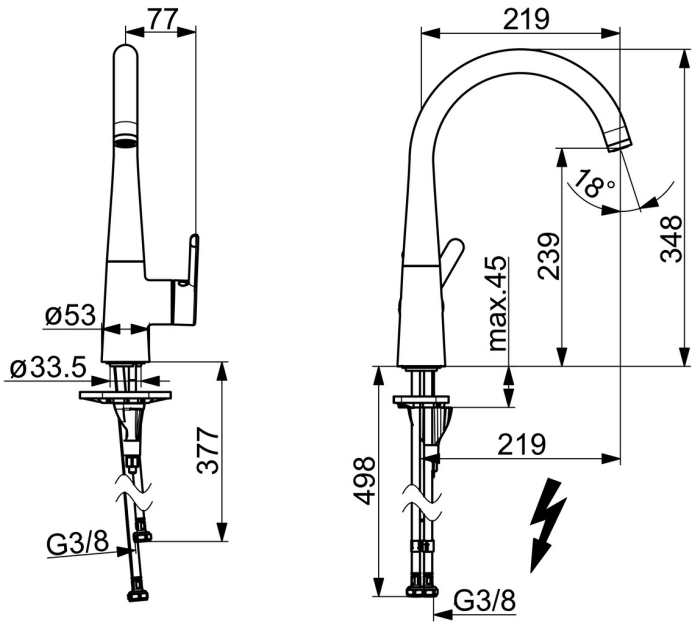

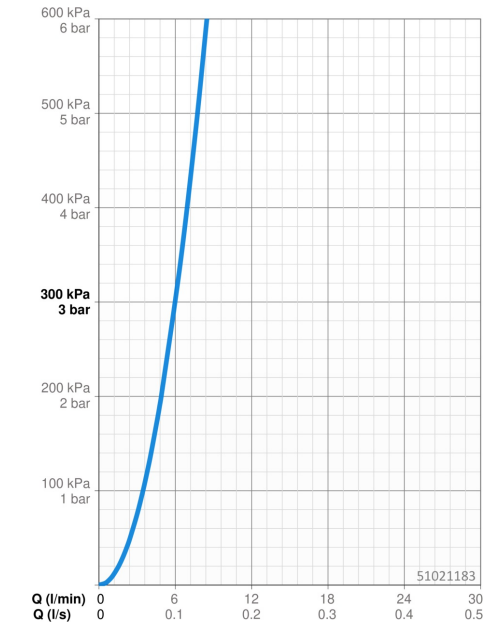

ERSATZTEILE

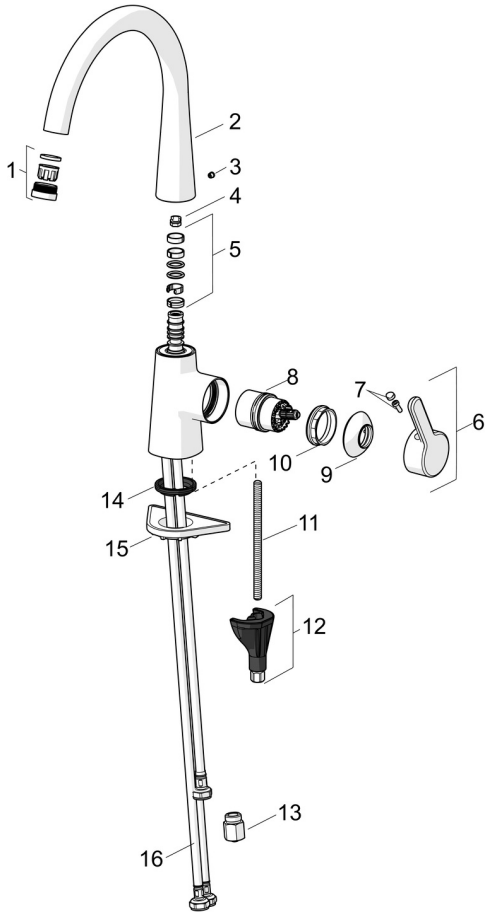

SP51021183

	Name	Art.-Nr.
01	Luftsprudler, M24x1 ND Chrom Ausgelaufen	59914688
02	Auslauf hoch Chrom	1013087V
02	Auslauf Chrom Ausgelaufen	59914683
03	Blindstopfen Chrom	59913762
04	Begrenzer für Schwenkauslauf, 60°/0°	59914264
04	Begrenzer für Schwenkauslauf, 120° Ausgelaufen	59914429
05	Auslaufdichtung	59914431
06	Hebel Chrom	59914652
07	Dekorkappe	59914573
08	Kartusche, Niederdruck, 4.0	59914670
09	Abdeckkappe Chrom	59914649
10	Spann-Mutter, M42x1.5, SW 38	59914128
11	Befestigungsschraube, M8x1, L=130	59914474
12	Befestigungssatz	59914475
13	Durchflussbegrenzer, G3/8 Chrom Ausgelaufen	59914666
14	Bodendichtung	59914591
15	PVC-Befestigungsplatte	59910008
16	Anschlußschlauch, L=550, G3/8-M8x1 LH Ausgelaufen	59914680

© 2026 Hansa Armaturen GmbH - www.hansa.com - 12.06.2026