SA WTU mit Auszügen u. LED Twiga (SL270) 610x790x500 Schwarz-Matt

## Stammdaten

| | |
|---|---|
| Artikel-Typ | Produkt |
| GTIN | 4059413648299 |
| Einheit Inhalt | Stück |
| Einheit Bestellung | Stück |
| Preisbezugsmenge | 1 |
| Mindestbestellmenge | 1 |
| Ursprungsland | DE |
| Zolltarifnummer | 94036090 |

## Abmessungen Artikel

| | |
|---|---|
| Breite | 790 mm |
| Höhe | 610 mm |
| Tiefe | 500 mm |
| Gewicht | 28,52 kg |
| Volumen | 0,376 cbm |

## Beschreibung
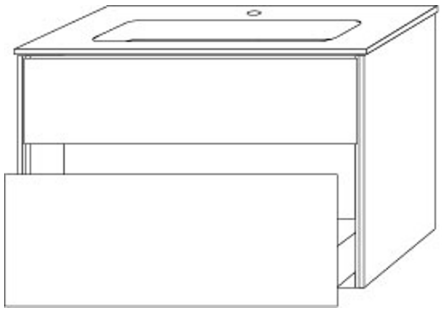
Twiga Keramik-Set Finion
Keramik-Waschtisch mit Waschtischunterbau
mit intelligenter Lichtsteuerung
Waschtisch:
Höhe 8mm, Tiefe Beckenkumme ca. 100mm
Titan Ceram, Ceramic Plus, inklusive verschließbarem Ventil mit keramischer Ventilabdeckung
Nur 1-Loch Armaturbohrung möglich!
Mit Überlaufloch!
Waschtischunterbau:
2 Auszüge mit rutschhemmenden Boden
LED-Beleuchtung 4,68 Watt zwischen den Auszügen,
stufenlos dimmbar,
frei einstellbare Lichtfarbe von warmwhite zu coolwhite
Kelvin 2700K - 6500K
Steuereinheit exklusive!
Innenkorpus anthrazit