Marke	hansgrohe
Artikelname	Brausearm E 39 cm
Art.-Nr.	24337670
Oberfläche	Mattschwarz
Netto Preis	205,00 EUR

Produktbild

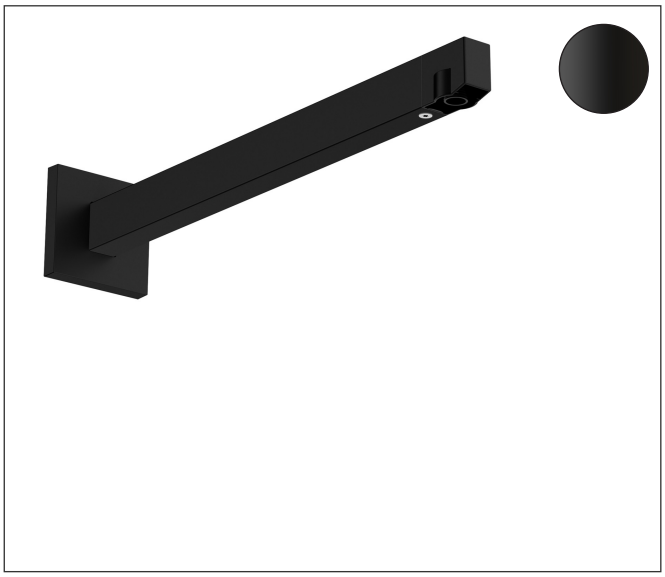

Maßzeichnung

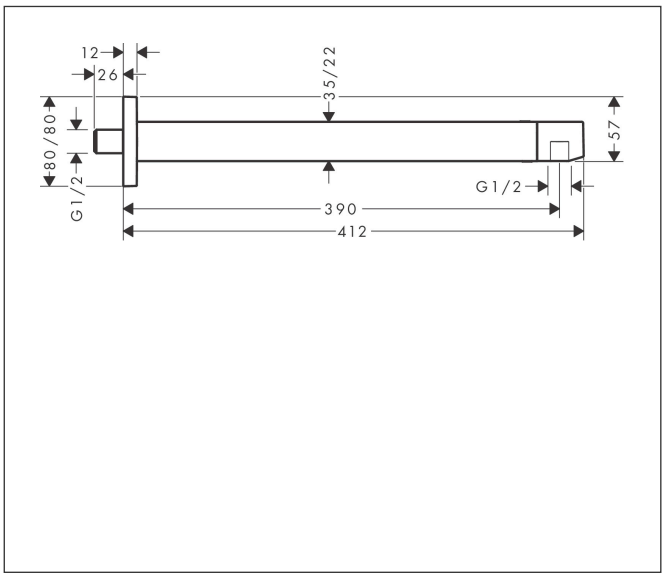

Merkmale

- Länge: 390 mm
- Installationsart: Unterputzmontage
- Material: Messing/ Kunststoff
- Anschlussart: G ½

Marke	hansgrohe
Artikelname	Brausearm E 39 cm
Art.-Nr.	24337670
Oberfläche	Mattschwarz
Netto Preis	205,00 EUR

Explosionszeichnung für Baujahr: > 04/23

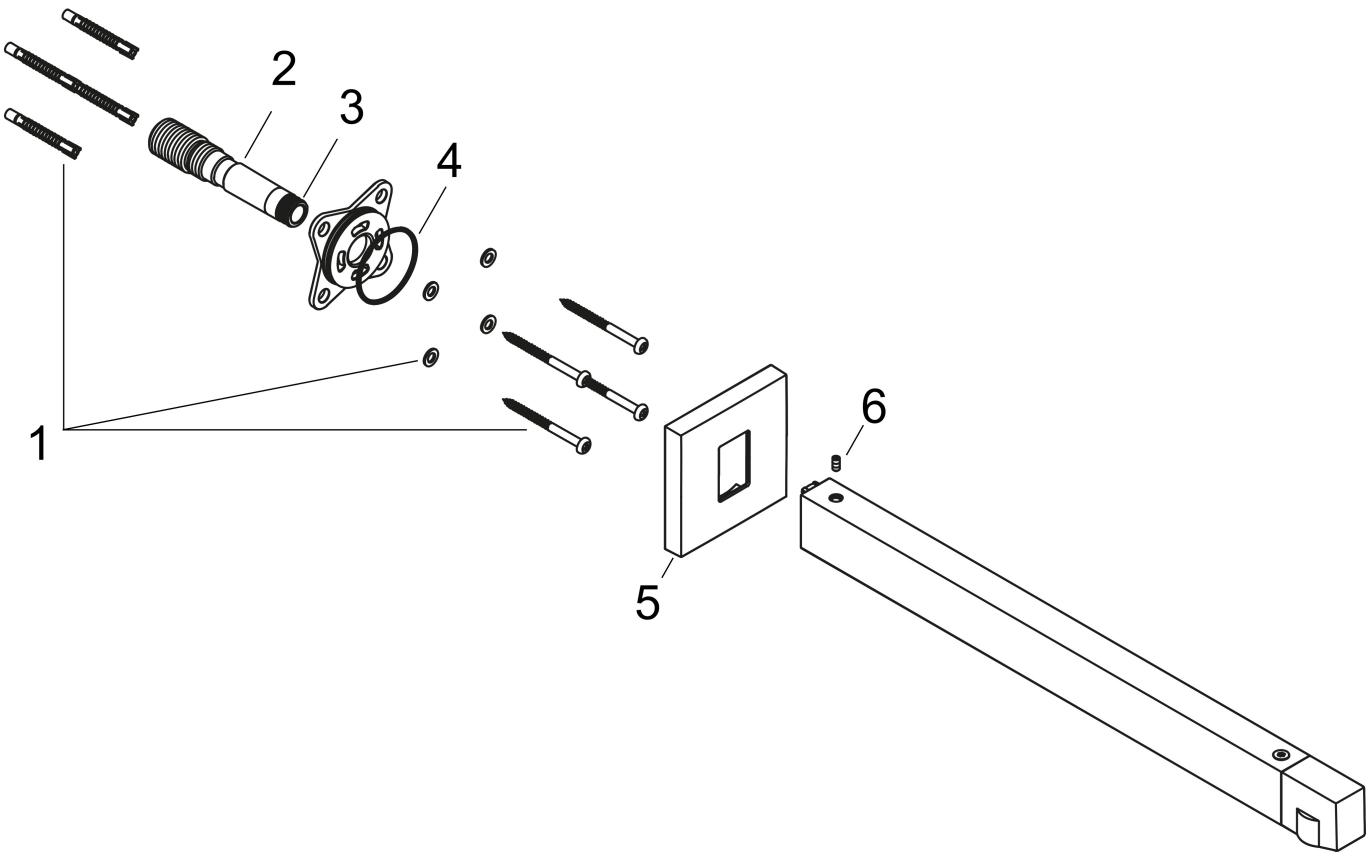

Marke	hansgrohe
Artikelname	Brausearm E 39 cm
Art.-Nr.	24337670
Oberfläche	Mattschwarz
Netto Preis	205,00 EUR

Ersatzteilliste für Baujahr: > 04/23

Pos.	Beschreibung	Art.nr.	Preis
1	Befestigungsteile	96179000	11,30
2	Anschlußnippel G½	94690000	39,10
3	O-Ring 12x2	98214000	3,20
4	O-Ring 40x2	94689000	8,30
5	Rosette	94691670	30,80
6	Madenschraube M4x8	97669000	3,20