Technische Daten/ Technical Data

KLUDI LOGO
Wannen-Brause-Set 1 S
DN 15

Artikel- Nr.: 6801005-00

Oberfläche:
05 chrom

Artikeltext
Hersteller KLUDI GmbH & Co. KG
Typ: KLUDI LOGO
Wannen-Brause-Set 1 S
Artikel- Nr.: 6801005-00

Handbrause 1 S
mit einer Strahlart
mit Kalkschnellreinigung

Anschlussgewinde G1/2
Siebdichtung
Durchflussmenge bei 3 bar 22 l/min.
Brauseschlauch
kunststoffummantelt
mit Metalleffekt
mit konischen Muttern
G1/2 x G1/2 x 1250mm

Wand-Brausehalter
für Brauseschläuche mit konischer Mutter
mit Befestigungsmaterial
zur starren Wandmontage

Produktabbildung/ Product picture



Maßzeichnung/ Dimensional drawing

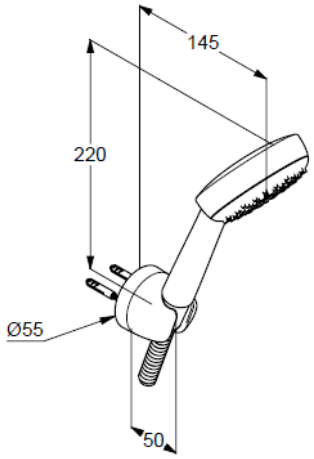

Durchfluss/ Flow rate

