4467013333 HANSABASICJET WANDSTANGENGARNITUR

EAN: **4057304015694** static.hansa.com/4467013333



- Wandmontage
- Matt-Schwarz
- Handbrause, Brausestange, Verstellbare Brausestangehalterung, Seifenschale, Brauseschlauch (1750 mm), Anti-Kalk-Technik
- Normal – Gleichmäßiger und weicher Wasserstrahl, Erfrischend – Starker Wasserstrahl, aktiviert und erfrischt den Körper, Entspannend - Sanfter Wasserstrahl, angenehm für den ganzen Körper
- 3-strahlig

TECHNISCHE DATEN

DURCHFLUSSEIGENSCHAFTEN	
Spar-Durchfluss bei 3 bar	**9.0 l/min**
Durchfluss bei 3 bar	**18.0 l/min**
Durchfluss bei 3 bar (mit Durchflussregler)	**15.0 l/min**
TECHNISCHE EIGENSCHAFTEN	
Warmwasserversorgung	**max. +65°C**
Arbeitsdruck	**0.5-5 bar**
Anschlussgröße	**G1/2**
Durchmesser	**Ø 18 mm**
Installationsabstand	**max 920 mm**
Länge / Höhe	**960 mm**
VORSCHRIFTEN	
EN Standard	**EN 1112, EN 1113**
ZULASSUNGEN UND DEKLARATIONEN	
Konformitätserklärung	**DoC**
EPD	**S-P-06395**
NACHHALTIGKEIT	
EPD module A1-A3 (kg CO2 eq.)	**8,36**
EPD module A4 (kg CO2 eq.)	**0,35**
EPD module B7 (kg CO2 eq.)	**1582,50**
EPD module C1 (kg CO2 eq.)	**0,01**
EPD module C2 (kg CO2 eq.)	**0,01**
EPD module C3 (kg CO2 eq.)	**1,61**
EPD module C4 (kg CO2 eq.)	**0,38**
EPD module D (kg CO2 eq.)	**-2,89**

© 2026 Hansa Armaturen GmbH - www.hansa.com - 12.06.2026

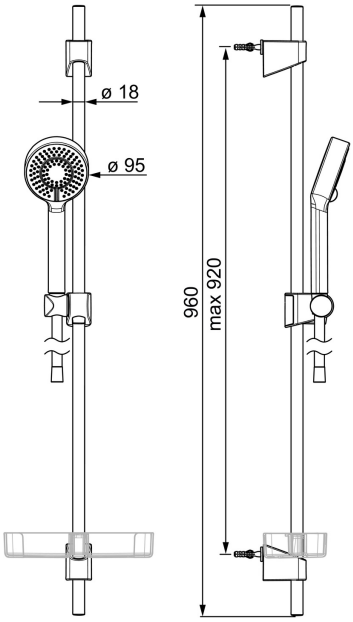

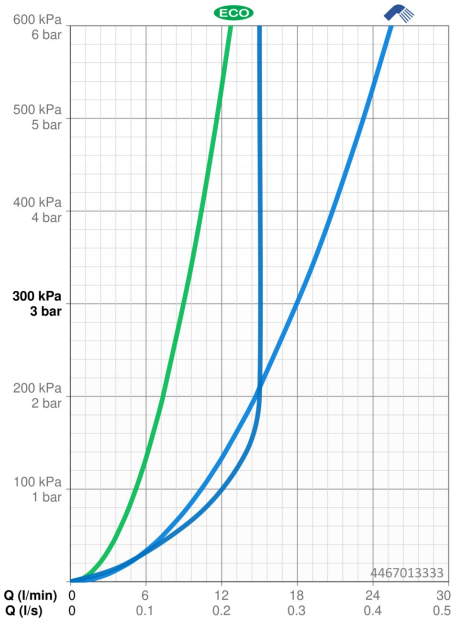

ERSATZTEILE

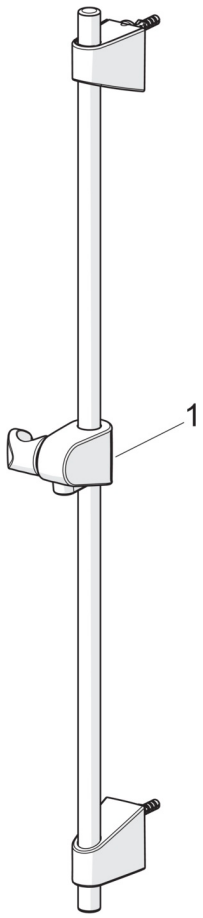

SP4467013333

	Name	Art.-Nr.
01	Schieber für Wandstange Matt-Schwarz	1002442V-33