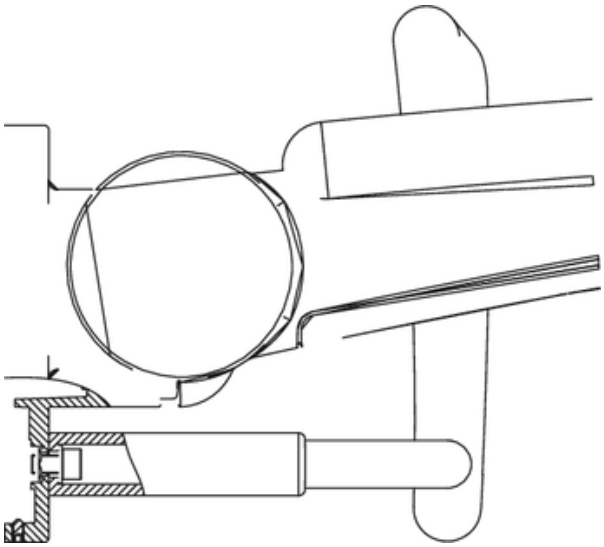

Abbildung ähnlich

Abmessungen in mm

Eigenschaften

Befestigungsart

- für Rückenstützen der Serie 802 LifeSystem

Zur beidseitigen Befestigung am Lagerbock der Stützklappgriffe der Serie 802 LifeSystem

Bestehend aus:

- 2 Edelstahlschrauben M 12 x 16 mm
- 2 Scheiben
- 2 Edelstahlmuttern M 12

HEWI Heinrich Wilke GmbH
Postfach 1260
D-34442 Bad Arolsen

Telefon: +49 5691 82-0
Telefax: +49 5691 82-319

info@hewi.de
www.hewi.com