Marke	hansgrohe
Artikelname	**Avalegra** AquaUnit 580/475
Art.-Nr.	22472340
Oberfläche	Brushed Black Chrome
Netto Preis	1.747,30 EUR

GOLD AWARD 2025

reddot winner 2025

Produktbild

Technologie

Thermostat

Made to fit NoiseReduction

Comfort Zone

Easy Installation

Strahlarten

Laminar Spray

Zertifikate

DIN DVGW CERT

Merkmale

- besteht aus: Waschtisch, Waschtischarmatur
- Waschtischarmatur besteht aus Auslauf, Rosette, Brause
- Material: SolidSurface, Metall
- Glanzgrad: matt
- ohne Überlauf
- Einbauart: Aufsatz und wandhängend
- ohne Hahnloch
- Außenmaße Becken: 580x475x100 mm (BxTxH)
- Beckeninnenhöhe: 80 mm
- Wandabstand Ablauf: 332 mm
- ComfortZone: 220
- Ausladung: 185 mm
- Auslaufhöhe: 224 mm
- mit Schwenkauslauf
- Schwenkbereich: 60°
- Strahlart: Laminarstrahl, Rain
- QuickClean+: Kalkablagerung reduzieren durch die Elastizität der Düsen
- Thermostatkartusche zur Regelung der Temperatur, Ab-/ Umstellventil
- Mengensteuerung und Umsteller für 2 Verbraucher
- maximale Durchflussmenge bei 3 bar: 5,8 l/min
- Schallschutzmatte nach Maß inkludiert
- Anschlussart: G ⅜ Anschlussschläuche
- passend für: Xevolos und Xilesa Waschtischunterschränke

Marke	hansgrohe
Artikelname	**Avalegra** AquaUnit 580/475
Art.-Nr.	22472340
Oberfläche	Brushed Black Chrome
Netto Preis	1.747,30 EUR

Durchflussdiagramm

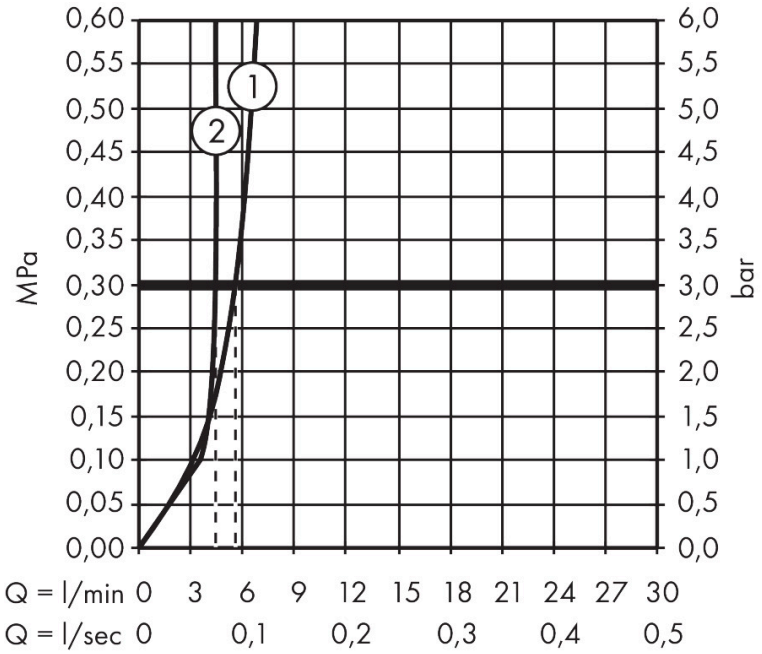

1 Laminarstrahl
2 Rain
3 Rain + Booster

Marke	hansgrohe
Artikelname	**Avalegra** AquaUnit 580/475
Art.-Nr.	22472340
Oberfläche	Brushed Black Chrome
Netto Preis	1.747,30 EUR

Explosionszeichnung für Baujahr: > 09/25

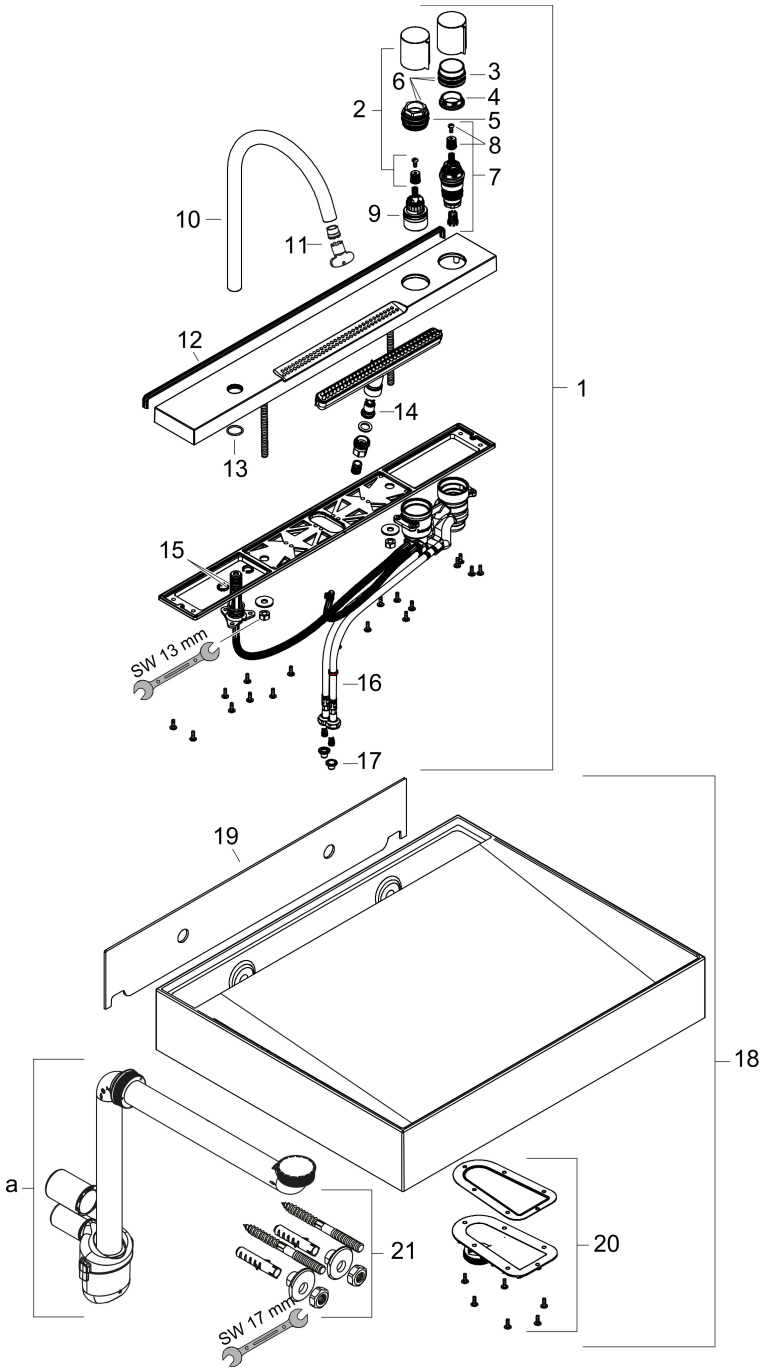

Marke	hansgrohe
Artikelname	**Avalegra** AquaUnit 580/475
Art.-Nr.	22472340
Oberfläche	Brushed Black Chrome
Netto Preis	1.747,30 EUR

Ersatzteilliste für Baujahr: > 09/25

Pos.	Beschreibung	Art.nr.	Preis
1	Waschtischmischer	87011340	970,10
2	Griff	87010340	
3	Hülse	87007000	8,30
4	Mutter	98913000	16,90
5	Mutter	87009000	12,50
6	O-Ring 30x2	98186000	3,20
7	Temperatur Regeleinheit	87008000	74,40
8	Schnappeinsatz mit Schraube	98932000	12,50
9	Absperreinheit inkl. Umsteller	98283000	60,90
10	Auslauf kpl.	87012340	91,40
11	Strahlregler laminar M16,5x1 (7 l/min)	98926000	25,00
12	Dichtprofil	87006000	8,30
13	O-Ring 19x2	98426000	3,20
14	Druckminderer-Patrone	87004000	16,90
15	O-Ring 12x2	98214000	3,20
16	Anschlussschlauch 600 mm M8x0,75 G3/8	87005000	39,10
17	Siebdichtung	95291000	11,30
18	Waschtisch	98642000	925,50
19	Schallschutzmatte	87002000	39,10
20	Ablauf	87001000	39,10
21	Befestigungssatz	95678006	5,60
a	Sifon kpl.	54235000	46,20