Ideal Standard

ULTRA LIGHT

K193601

ULTRA LIGHT | Rechteck-Brausewanne 1200x700x45 mm in weiß glänzend, ohne Ablaufgarnitur | Reinigungsmittelbeständig, Lichtbeständig, NF-zertifiziert

Bild & Zeichnung

Ideal Standard



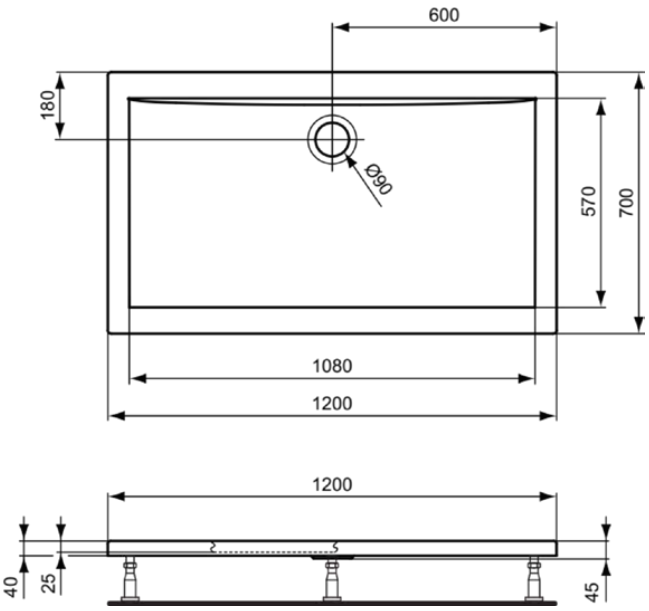

Allgemeine Informationen

Produktkategorie:	Brausewannen
Produktart:	Rechteck-Brausewanne
Marke:	Ideal Standard
Kollektion:	ULTRA LIGHT
Designer:	Artefakt
Colour:	01 - Weiß Glänzend
Oberflächenbeschaffenheit:	glänzend
Höhe (mm):	45
Breite (mm):	1200
Ausladung (mm):	700
Empfohlenes Fußset:	K7126
Nettogewicht (kg):	17.35
EAN Code:	4015413025867

Features

Reinigungsmittelbeständig

Lichtbeständig

NF-zertifiziert

Produktstandards & Zertifikate

Declaration of Performance classification (DoP):	CL1 + CL2 CA - DA
Name des NF-Zertifikates:	SANF 02/01/2020

Produktspezifikationen

Farbcode:	01
Farbbeschreibung:	weiß glänzend
Eckmodell:	Nein
Schmutzabweisend:	Nein
Geschliffene Rückseite(n):	Nein
Geschliffene Unterseite:	Nein
Barrierefreies Produkt:	Nein
Position des Ablauflochs:	Lange Seite
Material:	Kunststoff
Materialspezifikation:	Acryl
PVD Technologie:	Nein
Verstärkung der Acrylplatte:	Fiberglas
Oberflächenbeschaffenheit:	glänzend
Mit rutschfester Oberfläche:	Nein
Mit Ablaufdeckel:	Nein
Mit Montagefüße:	Nein
Mit Polystyrol-Träger:	Nein
Mit Verkleidung(en):	Nein

Es werden alle Anstrengungen unternommen, um sicherzustellen, dass die bereitgestellten Informationen korrekt sind. Wir können dies jedoch nicht garantieren und übernehmen keine Haftung für etwaige fehlerhafte Angaben.

Ideal Standard

ULTRA LIGHT

K193601

ULTRA LIGHT | Rechteck-Brausewanne 1200x700x45 mm in weiß glänzend, ohne Ablaufgarnitur | Reinigungsmittelbeständig, Lichtbeständig, NF-zertifiziert

Produktspezifikationen

Mit Ablaufgarnitur:	Nein
Montageart:	Boden

Es werden alle Anstrengungen unternommen, um sicherzustellen, dass die bereitgestellten Informationen korrekt sind. Wir können dies jedoch nicht garantieren und übernehmen keine Haftung für etwaige fehlerhafte Angaben.