44780133 HANSABASICJET WANDSTANGENGARNITUR

EAN: **4057304002496** static.hansa.com/44780133



- Wandmontage
- Chrom
- Handbrause, Verstellbare Brausestangehalterung, Brauseschlauch (1750 mm), Brausestange, Anti-Kalk-Technik, Seifenschale, Twist guard, Verdrehschutz für Brauseschlauch
- Normal – Gleichmäßiger und weicher Wasserstrahl, Erfrischend – Starker Wasserstrahl, aktiviert und erfrischt den Körper, Entspannend - Sanfter Wasserstrahl, angenehm für den ganzen Körper
- 3-strahlig

TECHNISCHE DATEN

DURCHFLUSSEIGENSCHAFTEN	
Spar-Durchfluss bei 3 bar	**9.0 l/min**
Durchfluss bei 3 bar	**18.0 l/min**
Durchfluss bei 3 bar (mit Durchflussregler)	**15.0 l/min**
TECHNISCHE EIGENSCHAFTEN	
DN-Größe (Nennmaß)	**DN15**
Warmwasserversorgung	**max. +65°C**
Arbeitsdruck	**0.5-5 bar**
Anschlussgröße	**G1/2**
Durchmesser	**Ø 18 mm**
Installationsabstand	**max 720 mm**
Länge / Höhe	**764 mm**
Werkstoff	**Verbundwerkstoff**
VORSCHRIFTEN	
EN Standard	**EN 1112, EN 1113**
ZULASSUNGEN UND DEKLARATIONEN	
Konformitätserklärung	**DoC**
EPD	**S-P-06395**
NACHHALTIGKEIT	
EPD module A1-A3 (kg CO2 eq.)	**7,91**
EPD module A4 (kg CO2 eq.)	**0,33**
EPD module B7 (kg CO2 eq.)	**1582,50**
EPD module C1 (kg CO2 eq.)	**0,01**
EPD module C2 (kg CO2 eq.)	**0,01**
EPD module C3 (kg CO2 eq.)	**1,52**
EPD module C4 (kg CO2 eq.)	**0,36**
EPD module D (kg CO2 eq.)	**-2,73**

© 2026 Hansa Armaturen GmbH - www.hansa.com - 12.06.2026

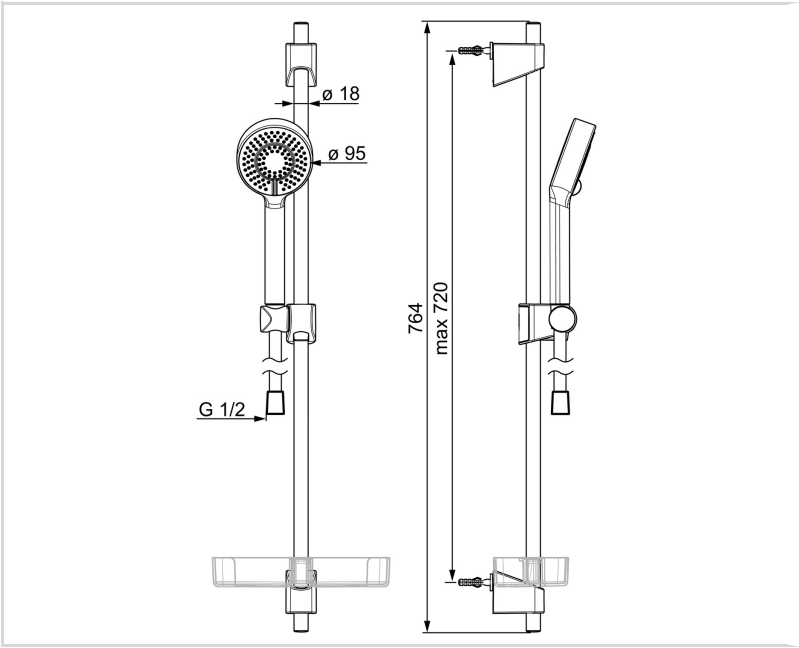

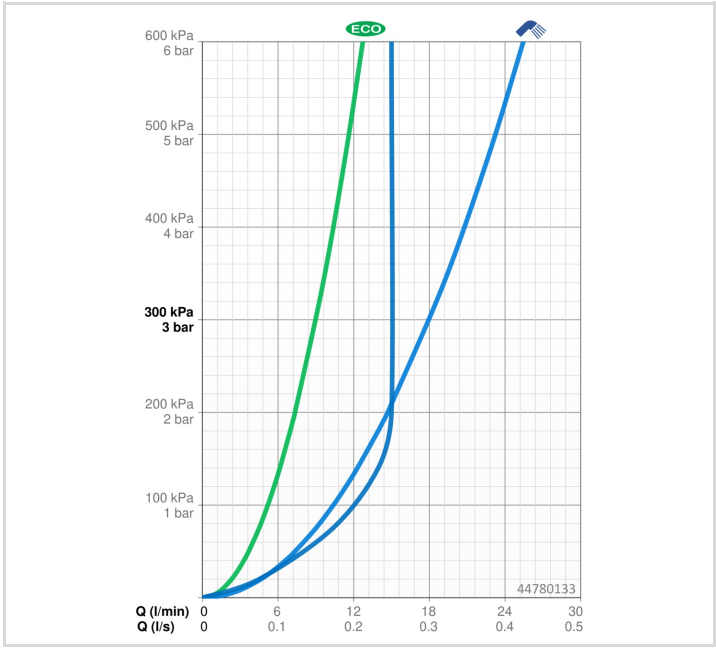

ERSATZTEILE

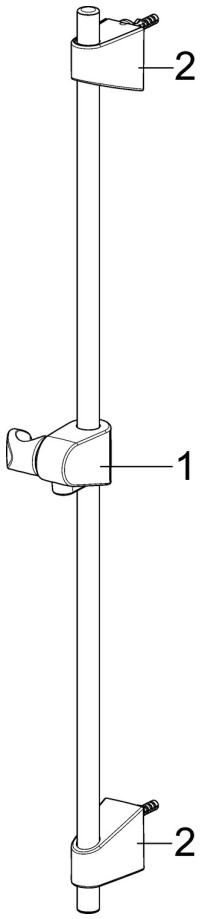

SP44780113

	Name	Art.-Nr.
01	Schieber Chrom	59914392
02	Wandbefestigung Chrom	59914394