PRODUKTDATENBLATT

Badmöbelzubehör 49041010002

Griff

PRODUKT



ZEICHNUNG

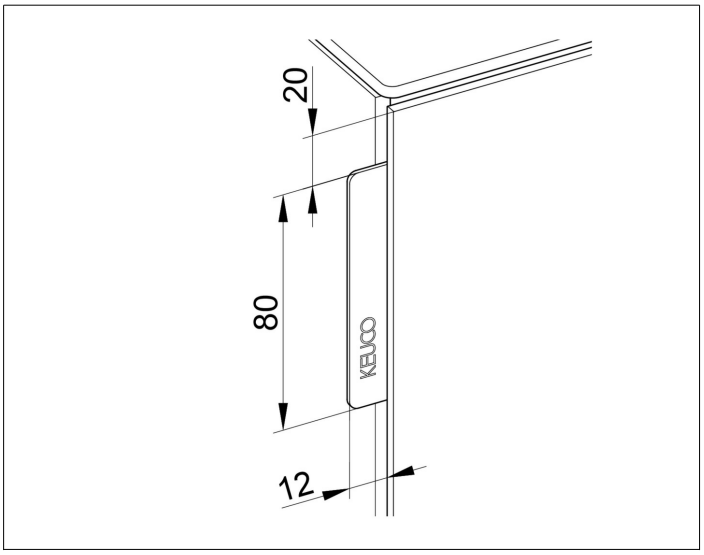

PRODUKTBESCHREIBUNG

- für Waschtischunterschränke, Sideboards und Hochschränke
- zum Schrauben
- Befestigungs-Set inklusive
- Verpackungseinheit: 1 Stk.

OBERFLÄCHE

verchromt

ABMESSUNG

80 mm