I.LIFE S

T458801

I.LIFE S | Halbeinbauwaschtisch 500x360x175 mm in weiß glänzend, 1 Hahnloch, mit Überlauf | Platzsparender Waschtisch

Bild & Zeichnung



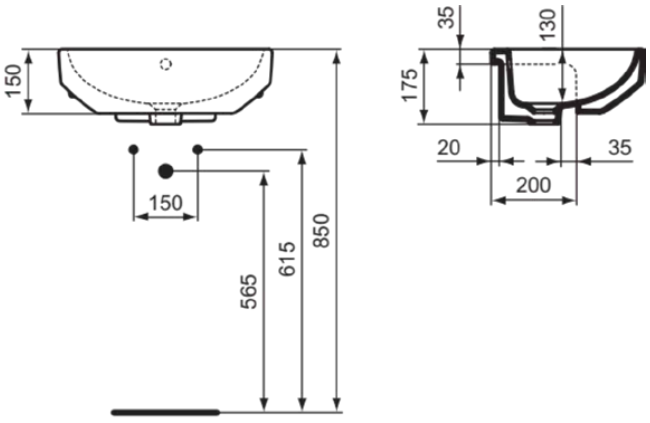

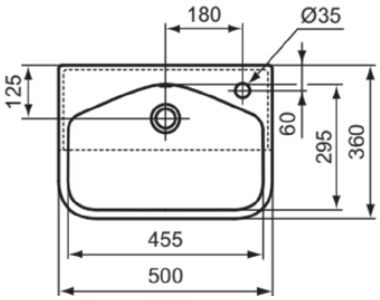

Allgemeine Informationen

Produktkategorie:	Waschtische
Produktart:	Halbeinbauwaschtisch
Marke:	Ideal Standard
Kollektion:	I.LIFE S
Designer:	Palomba Serafini Associati
Colour:	01 - Weiß Glänzend
Oberflächenbeschaffenheit:	glänzend
Höhe (mm):	175
Breite (mm):	500
Ausladung (mm):	360
Nettogewicht (kg):	10.64
EAN Code:	8014140491644

Features

Platzsparender Waschtisch

Downloads

- Installation Guide
- Spare Parts List

Produktstandards & Zertifikate

Normen:	EN 14688
Declaration of Performance classification (DoP):	CL 25

Produktspezifikationen

Farbcode:	01
Farbbeschreibung:	weiß glänzend
Eckmodell:	Nein
Geschliffene Unterseite:	Nein
Barrierefreies Produkt:	Nein
Mit Kettenöse:	Nein
Material:	Keramik
Materialspezifikation:	Feinfeuerton
Anzahl von Hahnlöchern je Waschbecken:	1
Anzahl von Waschbecken:	1
Sichtbarer Überlauf:	Ja
PVD Technologie:	Nein
Ablagefläche:	Ohne
Oberflächenbeschaffenheit:	glänzend
Position des Hahnlochs:	rechts
Form des Überlaufs:	Rund
Mit Rückwand:	Nein

Es werden alle Anstrengungen unternommen, um sicherzustellen, dass die bereitgestellten Informationen korrekt sind. Wir können dies jedoch nicht garantieren und übernehmen keine Haftung für etwaige fehlerhafte Angaben.

Ideal Standard

I.LIFE S

T458801

I.LIFE S | Halbeinbauwaschtisch 500x360x175 mm in weiß glänzend, 1 Hahnloch, mit Überlauf | Platzsparender Waschtisch

Produktspezifikationen

Mit Verschlussstopfen:	Nein
Mit Überlauf:	Ja
Mit Siphon:	Nein
Montageart:	Aufgesetzt

Es werden alle Anstrengungen unternommen, um sicherzustellen, dass die bereitgestellten Informationen korrekt sind. Wir können dies jedoch nicht garantieren und übernehmen keine Haftung für etwaige fehlerhafte Angaben.