04180300 HANSARAIN - Kopfbrause, d 220 mm

EAN: 4015474190153
static.hansa.com/04180300

- Dusche
- Wandmontage
- Chrom
- Kopfbrause, Eco-Durchfluss, Schwenkbares Kugelgelenk, Anti-Kalk-Technik
- Regenstrahl - Gleichmäßiger und starker Wasserstrahl
- Verstärkte Ausführung
- Squarewallrosette

Technische Daten

Durchflusseigenschaften

Durchfluss bei 3 bar (mit Durchflussregler)	**12.0 l/min**

Technische Eigenschaften

DN-Größe (Nennmaß)	**DN15**
Warmwasserversorgung	**max. +65°C**
Arbeitsdruck	**0.5-10 bar**
Anschlussgröße	**G1/2**
Projection	**400 mm**

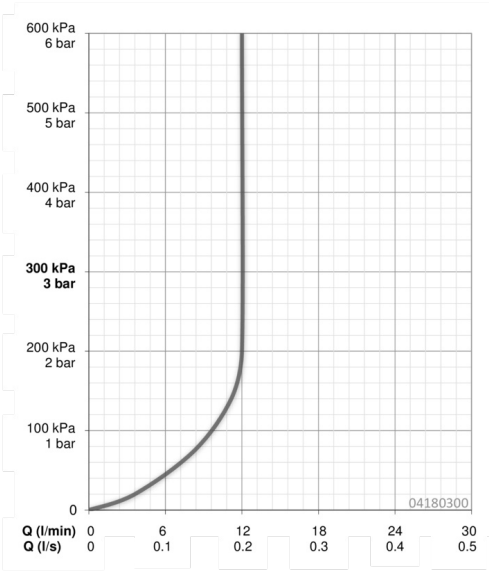

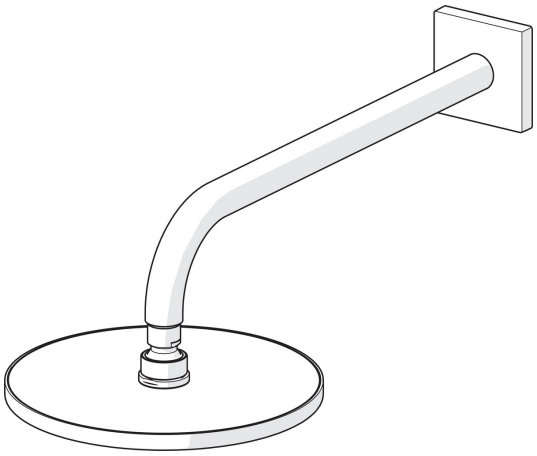

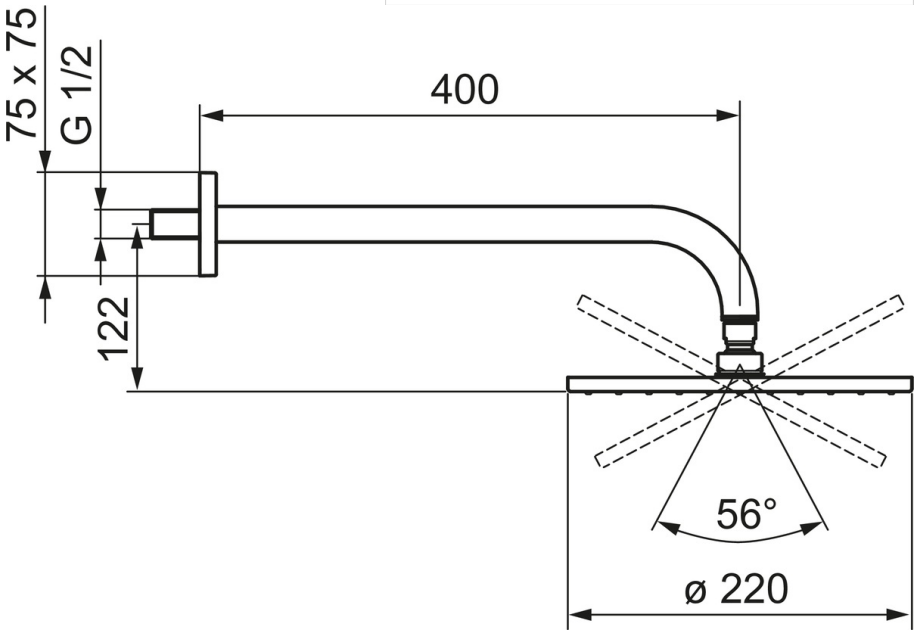

Ersatzteile

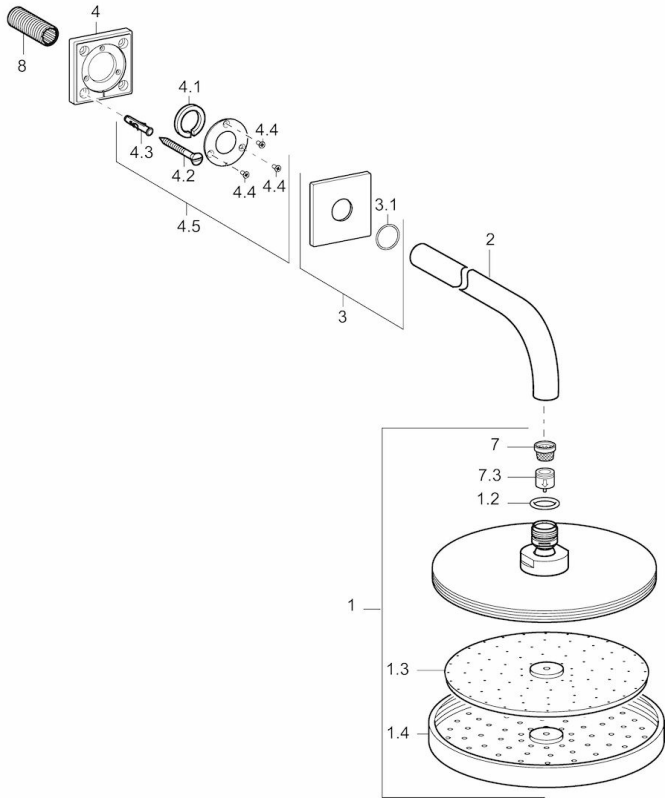

SP04180300

	Name	Art.-Nr.
1	Kopfbrause, d 220 mm	59912432
1.2	O-Ring, 20x2	59912435
1.3	Düsenplatte, (-2013)	59912908
2	Brausearm ohne Kopfbrause, G1/2xM24x1, (-2013)	59912389
3	Deckplatte, 75x75 mm	59913326
3.1	O-Ring, d 26x2	59913423
4	Plate Ausgelaufen	59913447
4.1	Klemmring, d 26 mm Ausgelaufen	59912433
4.5	Dichtung	59913446
7	Sieb	59906859
7.3	Durchflussbegrenzer	59912777
8	Gewindenippel, G1/2, AF12	59912144
N.I.	Befestigungsteil, G1/2	59912548
N.I.	Anschlussnippel, G1/2, M24x1	59913137
N.I.	Brausearm ohne Kopfbrause, G1/2xG1/2	59913872
N.I.	Plate	59913738
N.I.	Rosette, 75x75 mm	59913737

© 2021 Hansa Armaturen GmbH - www.hansa.com - 02.08.2021