Ideal Standard

FINESSE

E3478UP

FINESSE | Waschtisch-Unterschrank 1002x440x558 mm in greige matt, 2 Schubladen | Grifflos, Vollauszug, SoftClosing, Vormontiert

Bild & Zeichnung



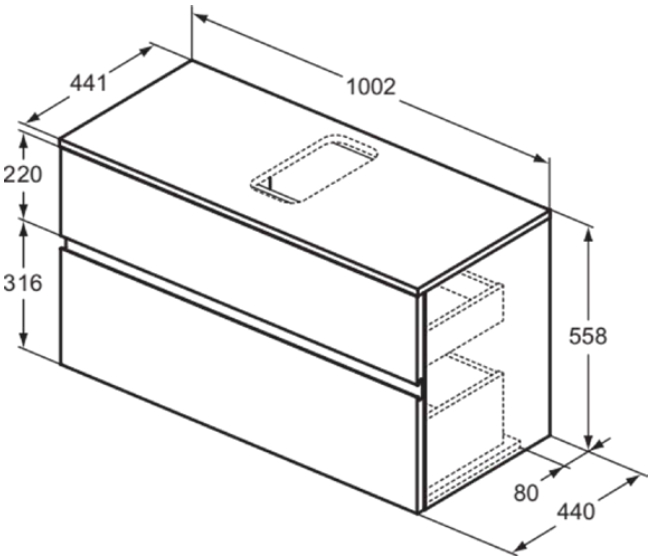

Allgemeine Informationen

Produktkategorie:	Möbel
Produktart:	Waschtisch-Unterschrank
Marke:	Ideal Standard
Kollektion:	FINESSE
Designer:	Palomba Serafini Associati
Colour:	UP - Greige Matt
Höhe (mm):	558
Breite (mm):	1002
Ausladung (mm):	440
Befestigungsart:	Befestigungsset
Nettogewicht (kg):	38.44
EAN Code:	5017830569015

Features

Grifflos

Vollauszug

SoftClosing

Vormontiert

Downloads

- Installation Guide

Produktspezifikationen

Einzugsmechanismus:	Softclosing
Farbcode:	UP
Farbbeschreibung:	greige matt
Eckmodell:	Nein
Vollauszug:	Yes
Griff(e):	Grifflos mit Nut
Einstellbare Montagefüße:	Nein
Material:	Holz
Materialspezifikation (Korpus):	MFC
Materialspezifikation Waschtischplatte:	MFC
Anzahl der Türen (gesamt):	0
Anzahl der Türen (links öffnend):	0
Anzahl der Türen (rechts öffnend):	0
Anzahl der Auszüge (gesamt):	2
Anzahl der externen Auszüge:	2
Anzahl der internen Auszüge:	0
Anzahl der offenen Fächer:	0
Anzahl der Rolltüren:	0
Anzahl der Ablagen:	0

Es werden alle Anstrengungen unternommen, um sicherzustellen, dass die bereitgestellten Informationen korrekt sind. Wir können dies jedoch nicht garantieren und übernehmen keine Haftung für etwaige fehlerhafte Angaben.

Ideal Standard

FINESSE

E3478UP

FINESSE | Waschtisch-Unterschrank 1002x440x558 mm in greige matt, 2 Schubladen | Grifflos, Vollauszug, SoftClosing, Vormontiert

Produktspezifikationen

Anzahl der Schiebetüren:	0
Anzahl der Schwingtüren:	0
Auszugsmechanismus:	Push-Pull
Wechselbarer Türanschlag:	Nein
Platzsparendes Modell:	Nein
Mit Ausschnitt:	Nein
Mit Innenbeleuchtung:	Nein
Mit Montagefüße:	Nein
Mit Steckdose:	Nein
Mit Waschtischplatte:	Ja
Befestigungsmaterial im Lieferumfang enthalten:	Ja
Befestigungsart:	Befestigungsset
Montageart:	wandhängend

Es werden alle Anstrengungen unternommen, um sicherzustellen, dass die bereitgestellten Informationen korrekt sind. Wir können dies jedoch nicht garantieren und übernehmen keine Haftung für etwaige fehlerhafte Angaben.