Marke	hansgrohe
Artikelname	**Xarita Lite S** Spiegel mit runder LED-Beleuchtung 900/30 IR Sensor
Art.-Nr.	54980700
Oberfläche	Mattweiß
Netto Preis	996,80 EUR

Produktbild

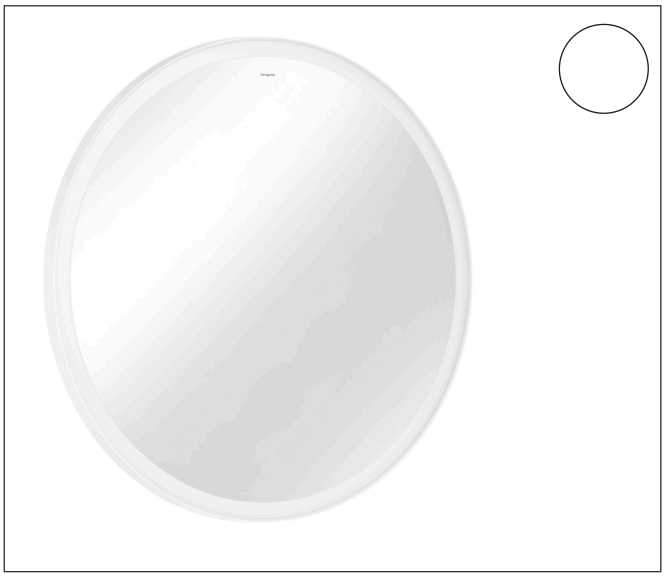

Maßzeichnung

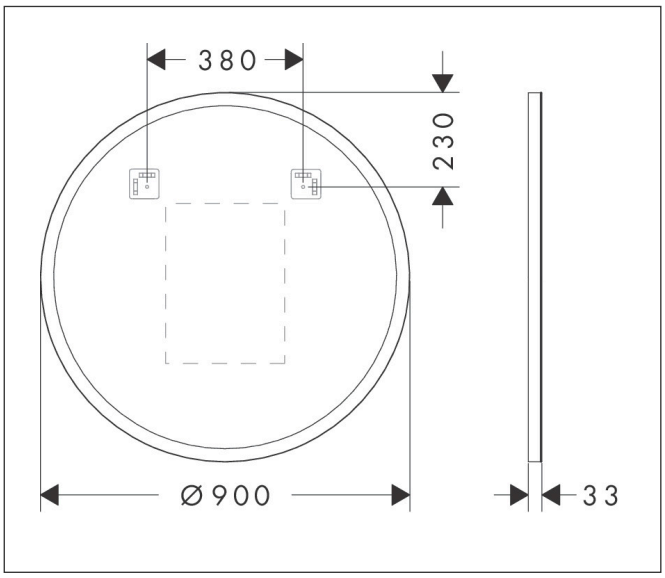

Merkmale

- Material: Spiegelglas
- Material Rahmen: Aluminium
- Oberflächenmaterial: Pulverlack
- MoistureProof: langlebiges Material
- TouchlessSensor: Lichtsteuerung über Infrarotsensor via Handbewegung unter dem Spiegel
- Lichtstrom: 3300 lm
- Leistung Leuchtmittel: 19 W
- Leuchtmittel: LED, austauschbar
- direktes LED Licht
- Farbtemperatur: 4000 K
- LED Lebensdauer: > 36.000 Stunden
- LED Licht: Energieeffizienzklasse C
- Mindestabstand Infrarotsensor zu reflektierenden Flächen: 120 mm
- stufenlos dimmbar
- AntiFog: mit Spiegelheizung
- Auto-off Funktion: verfügt über eine Abschaltautomatik für alle Funktionen
- mit Memory Funktion: Dimming
- Eingangsspannung: 220 - 240 V AC / 50/60 Hz
- Ausgangsspannung: 24 V DC
- IP-Schutzart: IP44
- mit Befestigungsmaterial
- verdeckte Befestigung

Technologie



Zertifikate

Marke	hansgrohe
Artikelname	**Xarita Lite S** Spiegel mit runder LED-Beleuchtung 900/30 IR Sensor
Art.-Nr.	54980700
Oberfläche	Mattweiß
Netto Preis	996,80 EUR

Installationsbeispiele

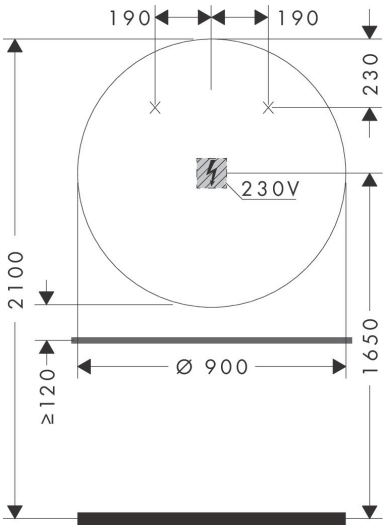

Die Maßangaben unterliegen keramischer Toleranzen bedingt durch Produktionsprozess.

Marke	hansgrohe
Artikelname	**Xarita Lite S** Spiegel mit runder LED-Beleuchtung 900/30 IR Sensor
Art.-Nr.	54980700
Oberfläche	Mattweiß
Netto Preis	996,80 EUR

Ersatzteilliste für Baujahr: > 06/24

Pos.	Beschreibung	Art.nr.	Preis
1	Steuergerät	87729000	107,10
2	Anschlußdose	87762000	11,30
3	LED Lichtband	87962000	60,90
4	Befestigungsteile	87765000	3,20