Ablaufgehäuse CeraFlex senkrecht, DN 50

Artikelnummer: 537164
GTIN: 4001636537164
Rabattgruppe: 11



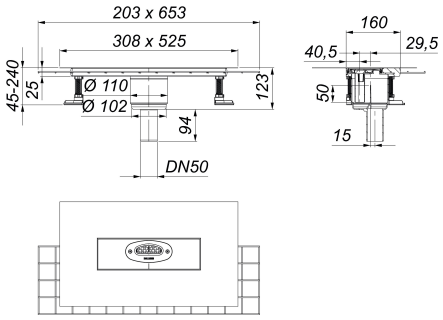

Beschreibung:

Ablaufgehäuse CeraFlex senkrecht, DN 50
nach DIN EN 1253
zum Einbau mit Duschrinnen CeraFloor, CeraWall, CeraFrame, Zentrix und CeraNiveau.
Ablaufstutzen DN 50 senkrecht

Ausführung:
– Polymerbetonkragen mit eingegossener Baustahlmatte
– flexible Dichtmanschette zum sicheren Anschluss an Verbundabdichtungen gemäß DIN 18534
– vorgefertigter Randdämmstreifen
– schallentkoppelte Justierschrauben zur Höhenverstellung
– Geruchs- und Reinigungsverschluss, Sperrwasserhöhe 50 mm
– Haarsieb (optional einsetzbar)
– Bauschutzabdeckung

Material:
Ablaufgehäuse und Ablaufstutzen Polypropylen, hochschlagfest

Ersatzteile:

539144 Dichtmanschette

539328 Geruchverschluss

Dallmer GmbH + Co KG · Wiebelsheidestraße 25 · 59757 Arnsberg · Tel.: +49 2932 9616-0 · Fax: +49 2932 9616-222
www.dallmer.com · info@dallmer.de
Änderungen auf Grund technischer Weiterentwicklung, Irrtümer und Druckfehler vorbehalten. Bestellungen erfolgen auf Grundlage unserer allgemeinen Geschäftsbedingungen: www.dallmer.de/agb