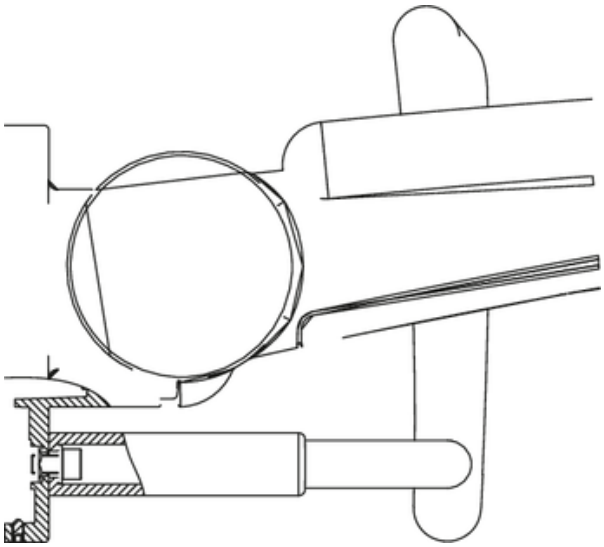

Abmessungen in mm

**Eigenschaften**

Befestigungsart

- für Rückenstützen der Serie 802 LifeSystem

Zur einseitigen Befestigung am Lagerbock der Stützklappgriffe der Serie 802 LifeSystem

Bestehend aus:

- 1 Edelstahlschraube M 12 x 16 mm
- 1 Scheibe
- 1 Edelstahlmutter M 12



HEWI Heinrich Wilke GmbH
Postfach 1260
D-34442 Bad Arolsen
Telefon: +49 5691 82-0
Telefax: +49 5691 82-319
info@hewi.de
www.hewi.com