# Ablaufgehäuse DallFlex 2.0 Duo, DN 50

Artikelnummer: 570062
GTIN: 4001636570062
Rabattgruppe: 11

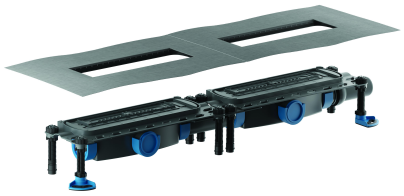

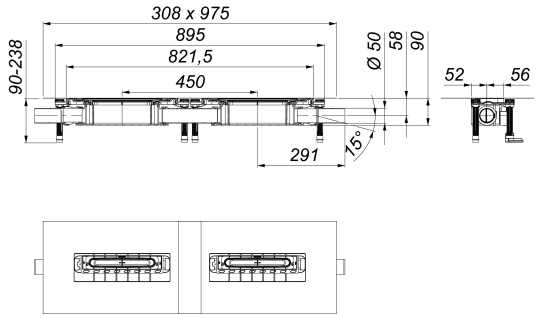


## Beschreibung:

Ablaufgehäuse DallFlex 2.0 Duo, DN 50
Ablaufgehäuse nach DIN EN 1253, Bauhöhe 90 mm, zum Einbau mit Duschrinnen CeraWall Duo und CeraFloor Duo. Zwei Ablaufstutzen DN 50 seitlich, werkzeuglos an drei Seiten variabel montierbar, mit Kugelgelenk verstellbar von 0 – 15 Grad.

AUSFÜHRUNG
– vormontierte Montageeinheit mit integrierter Positionierhilfe zur passgenauen Ausrichtung der Duschrinnen
– integrierte Estrichverankerung
– separat verpackte, flexible, einklickbare Dichtmanschetten zum sicheren Anschluss an Verbundabdichtungen gemäß DIN 18534
– vorgefertigter Randdämmstreifen
– schallentkoppelte, höhenverstellbare Montagefüße mit Schnellspannsystem zur Fixierung der Einbauposition und Höheneinstellung 90 – 238 mm
– komplett herausnehmbare, zweiteilige Geruchs- und Reinigungsverschlüsse, Sperrwasserhöhe 50 mm (gemäß DIN EN 1253)
– Haarsiebe (optional einsetzbar)
– Bauschutzabdeckungen

MATERIAL
Ablaufgehäuse und Ablaufstutzen Polypropylen, hochschlagfest

## Ablaufleistungen nach DIN EN 1253:

| Nennweite | Produktnorm | Min. Ablaufleistung nach Norm | Anstauhöhe nach Norm | Ablaufleistung bei Anstauhöhe 10 mm | Ablaufleistung bei Anstauhöhe 20 mm | Ablaufleistung |
|---|---|---|---|---|---|---|
| DN 50 | DIN EN 1253 | 0,80 l/s | 20,00 mm | 0,90 l/s | **1,45 l/s** | 1,45 l/s |

## Ersatzteile:


Änderungen auf Grund technischer Weiterentwicklung, Irrtümer und Druckfehler vorbehalten. Bestellungen erfolgen auf Grundlage unserer allgemeinen Geschäftsbedingungen: www.dallmer.de/agb