hansgrohe

AXOR One
2-Loch Waschtischmischer Select 260 mit Push-Open Ablaufgarnitur
Oberfläche: **Brushed Gold Optic** Artikelnummer: **48060250**

Beschreibung

Merkmale

- besteht aus: 2-Loch Waschtischmischer, Ablaufgarnitur
- ComfortZone: 260
- Ausladung: 165 mm
- Auslaufhöhe: 267 mm
- Griffvariante: Select
- Schwenkbereich 120°
- Strahlart: Normalstrahl
- Maximale Durchflussmenge bei 3 bar: 5 l/min
- Select Kartusche mit Temperaturverstellung
- Temperaturbegrenzung einstellbar
- Push-Open Ablaufventil G 1 ¼
- Material Ablaufventil: Metall
- Flexible Anordnung von Bedieneinheit und Auslauf möglich
- die Bedieneinheit benötigt ca. 20 cm Platz unter der Platte
- PA-IX 38031/IO

Artikeldetails

TEAM-Nr.	757497.997
Preis exkl. MwSt.	935.00 CHF

Technologie

Zertifikate / Nachhaltigkeit

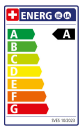

Produktabbildung

Maßzeichnung

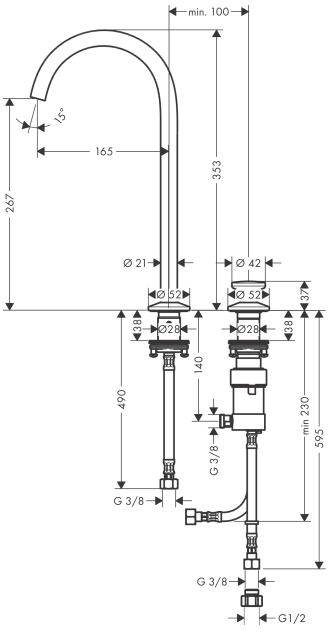

AXOR One
2-Loch Waschtischmischer Select 260 mit Push-Open Ablaufgarnitur
Oberfläche: **Brushed Gold Optic** Artikelnummer: **48060250**
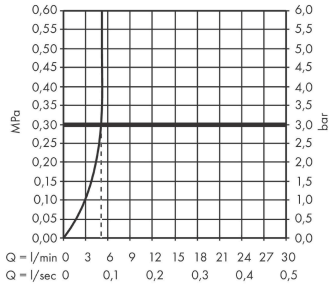
Durchflussdiagramm