Marke	hansgrohe
Artikelname	**Activera Select S** Handbrause 95 2jet EcoSmart+
Art.-Nr.	28034670
Oberfläche	Mattschwarz
Netto Preis	37,70 EUR

Produktbild

Technologie

Eco Smart+

Select

Strahlarten

Rain

Merkmale

- Brausekopfgröße: 95 mm
- Strahlart: Rain, ImpactRain
- komfortable Strahlartenumstellung durch Select-Taste
- Oberfläche Strahlscheibe: graphit
- FlexPower: Düsen passen sich dem Wasserdruck automatisch an durch öffnen und schließen
- QuickClean+: Kalkablagerung reduzieren durch die Elastizität der Düsen
- Durchflussmenge Rain Strahl bei 3 bar: 5,7 l/min
- Durchflussmenge ImpactRain Strahl bei 3 bar: 5,7 l/min
- Durchflussregler: 6 l/min (mit möglichen Toleranzen -20 %)
- maximale Durchflussmenge bei 3 bar: 6 l/min
- Funktion ab: 3,3 l/min
- Mindestfließdruck: 0,5 bar
- EasySplit: vereinfachte Reparatur des Produkts
- mit innenliegender Wasserführung
- ausspülbare Siebdichtung
- Anschlussgewinde: G ½
- für Durchlauferhitzer geeignet
- EU-Taxonomie: max. 6 l/min - wesentlicher Beitrag (SC) möglich

Marke	hansgrohe
Artikelname	**Activera Select S** Handbrause 95 2jet EcoSmart+
Art.-Nr.	28034670
Oberfläche	Mattschwarz
Netto Preis	37,70 EUR

Durchflussdiagramm

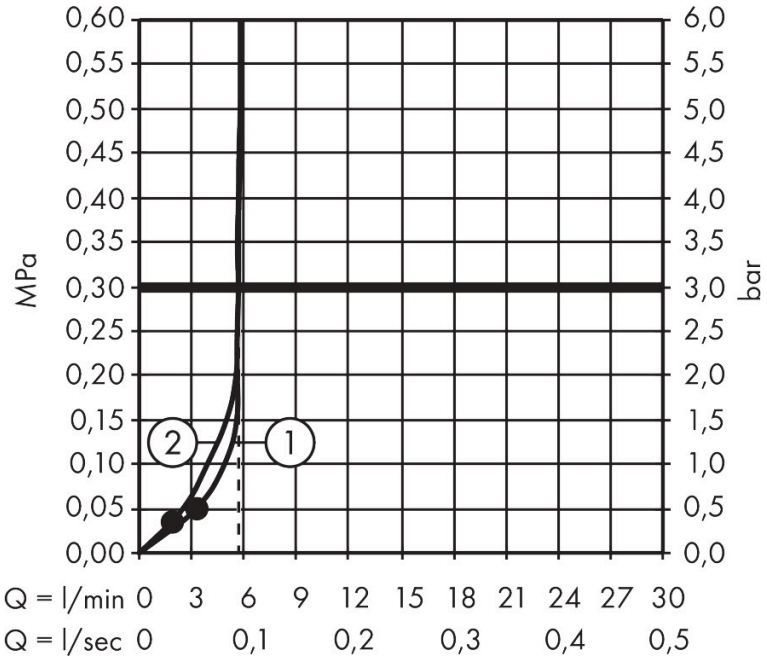

1 ImpactRain
2 Rain
3 ImpactRain + Booster
4 Rain + Booster

Marke	hansgrohe
Artikelname	**Activera Select S** Handbrause 95 2jet EcoSmart+
Art.-Nr.	28034670
Oberfläche	Mattschwarz
Netto Preis	37,70 EUR

Explosionszeichnung für Baujahr: > 06/25

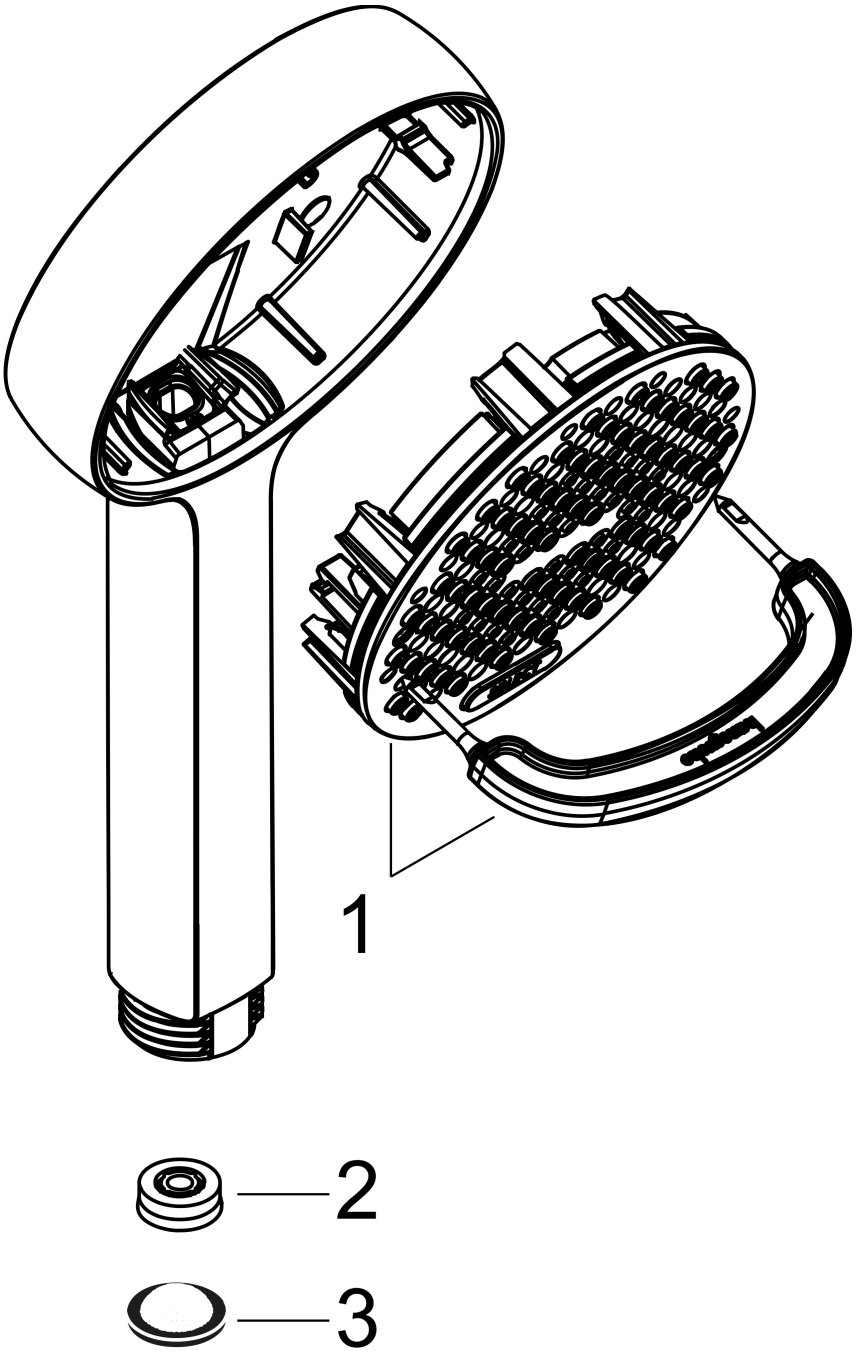

Marke	hansgrohe
Artikelname	**Activera Select S** Handbrause 95 2jet EcoSmart+
Art.-Nr.	28034670
Oberfläche	Mattschwarz
Netto Preis	37,70 EUR

Ersatzteilliste für Baujahr: > 06/25

Pos.	Beschreibung	Art.nr.	Preis
1	Strahlscheibe kpl.	28899000	16,20
2	Durchflussbegrenzer (6 l/min)	98094000	8,30
3	Siebdichtung	94246000	3,20